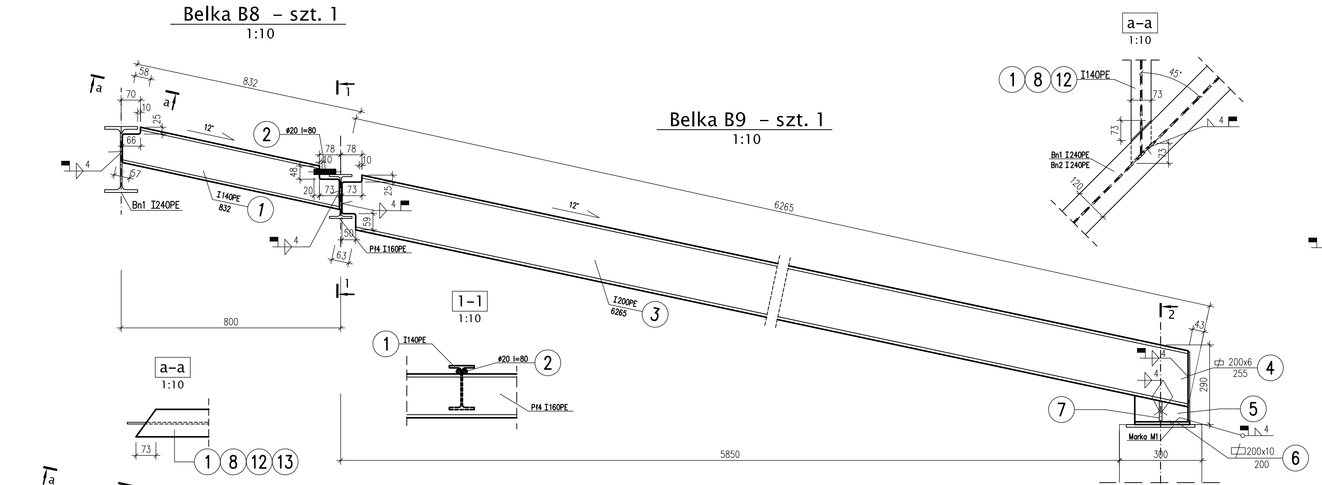

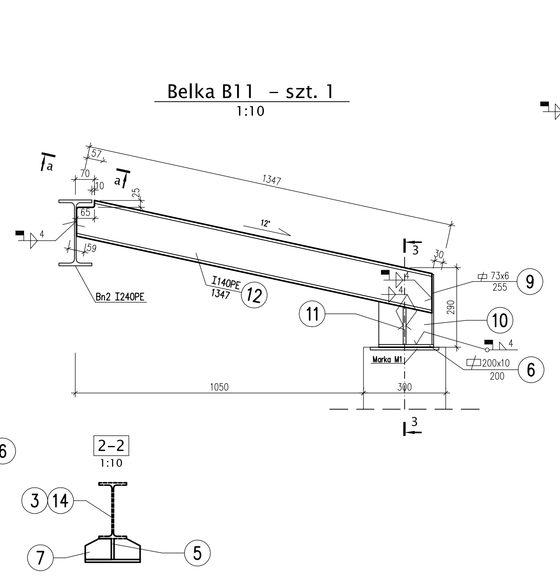

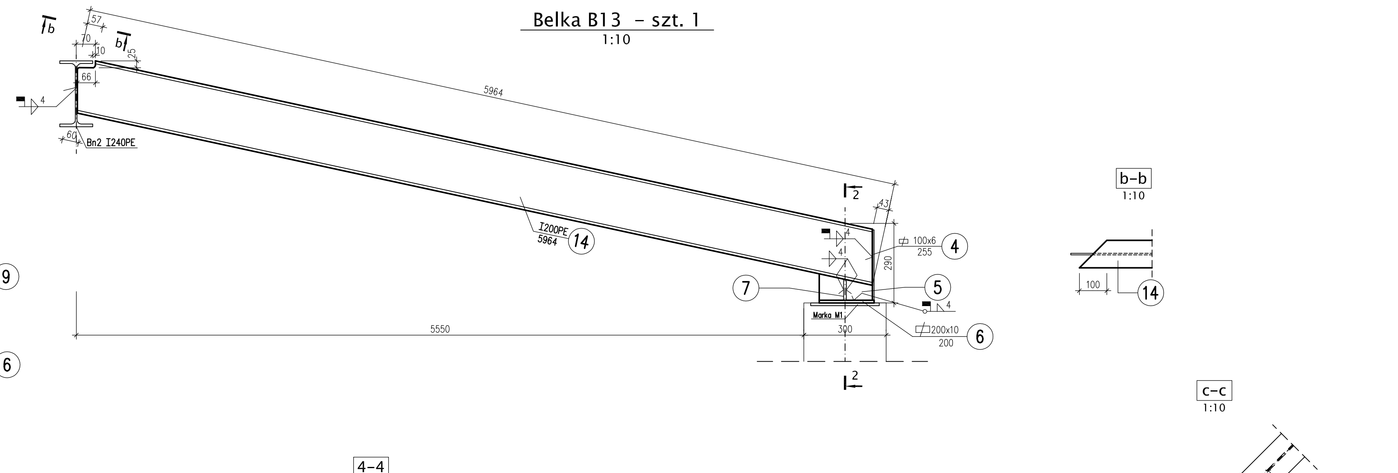

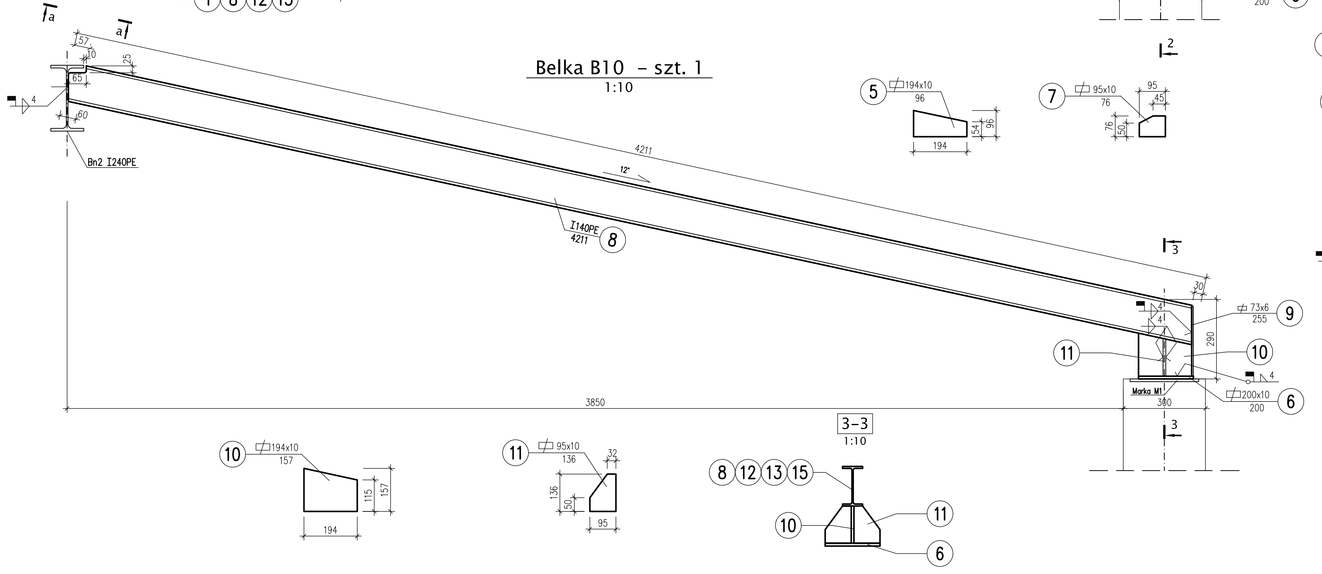

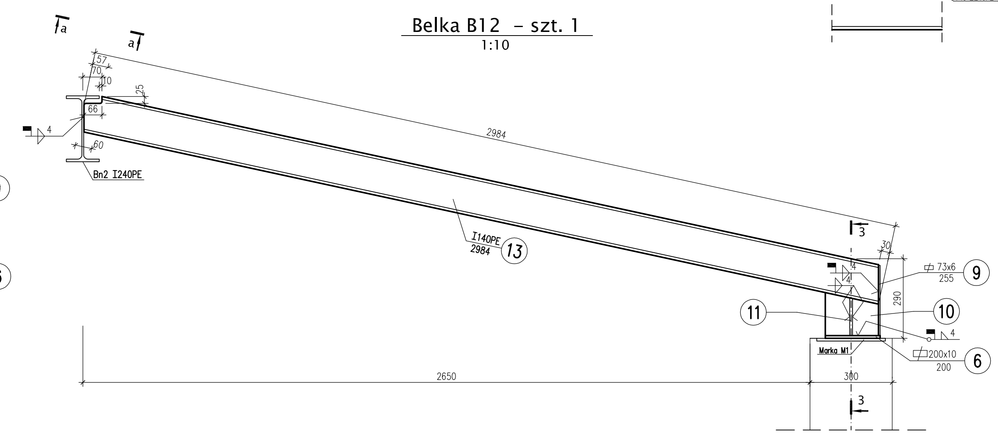

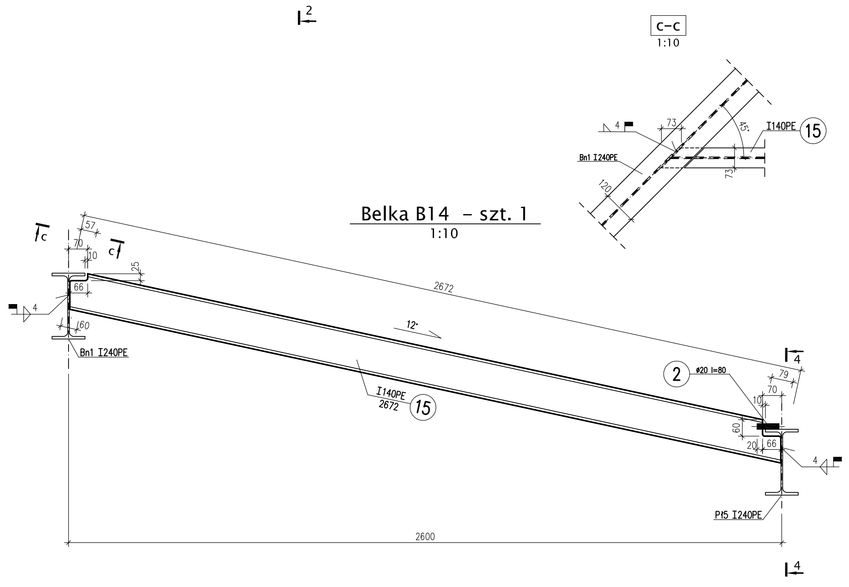

STAL St3S
ELEKTRODY: ER 3.46

UWAGI:

* Wymiary w milimetrach
* Zabezpieczenie antykorozyjne wg opisu technicznego

SZKOŁA PODSTAWOWA I PRZYSZKOLNA SALA SPORTOWA TOMASZOWICE - KOLONIA GMINA JASTKÓW			
Inwestor	GMINA JASTKÓW		
Tytuł rysunku	Belka B8, B9, B10, B11, B12, B13, B14		
Faza projektu	PROJEKT WYKONAWCZY	Branża	KONSTRUKCJA
PROJEKTANT	mgr inż. Tadeusz Lato	Nr upr. 240/Lb/87	
OPRACOWANIE	mgr inż. Joanna Mękal		
WERYFIKACJA	mgr inż. Hanna Lato	Nr upr. 156/Lb/91	
Skala	Data	Nr rysunku	Str
1:10	01.2008		
AUTORSKA PRACOWNIA ARCHITEKTURY I URBANISTYKI ANNA JUJKA-RENTFLEJSZ 20-499 LUBLIN ul ALEJA RÓŻ 6		52	